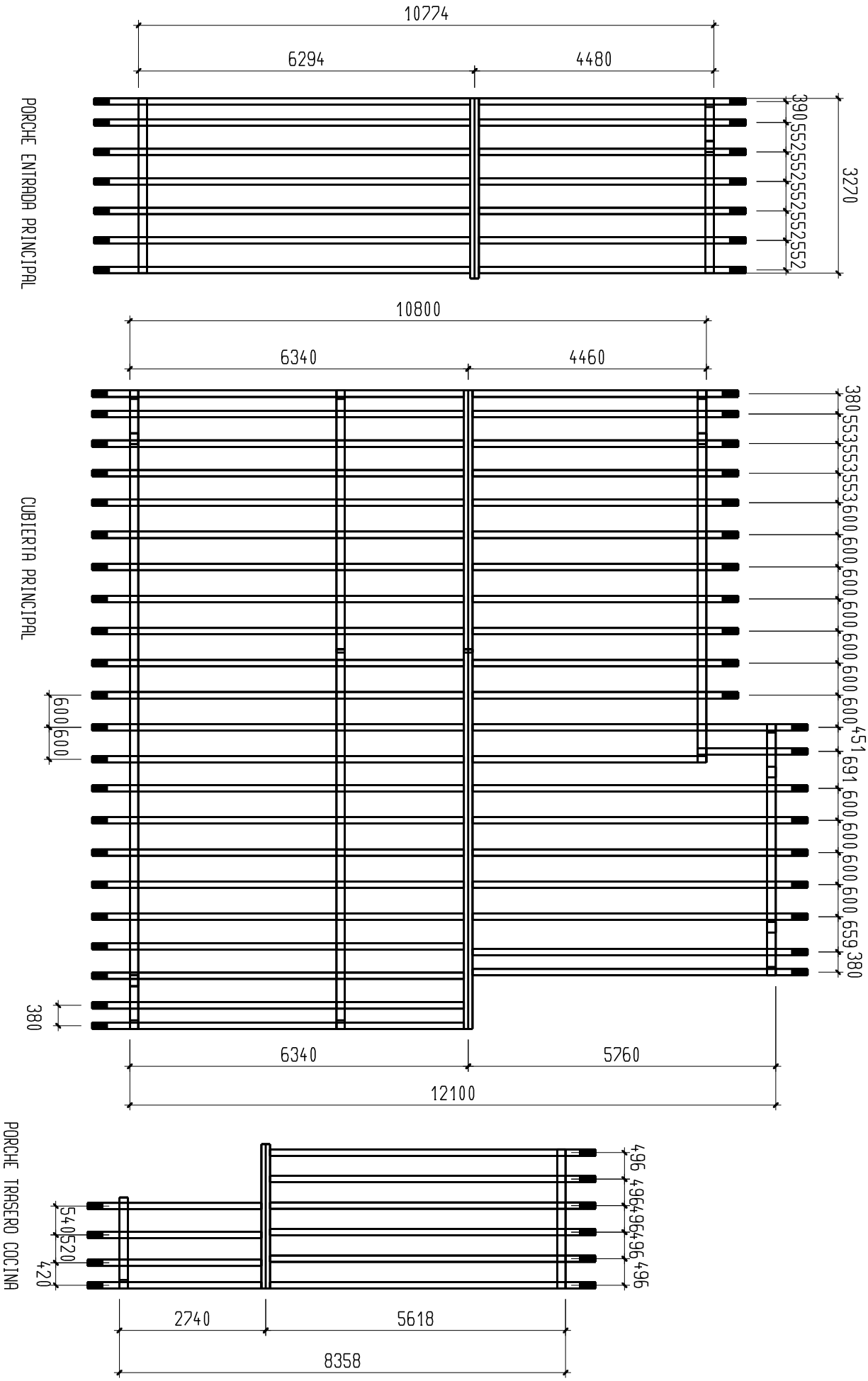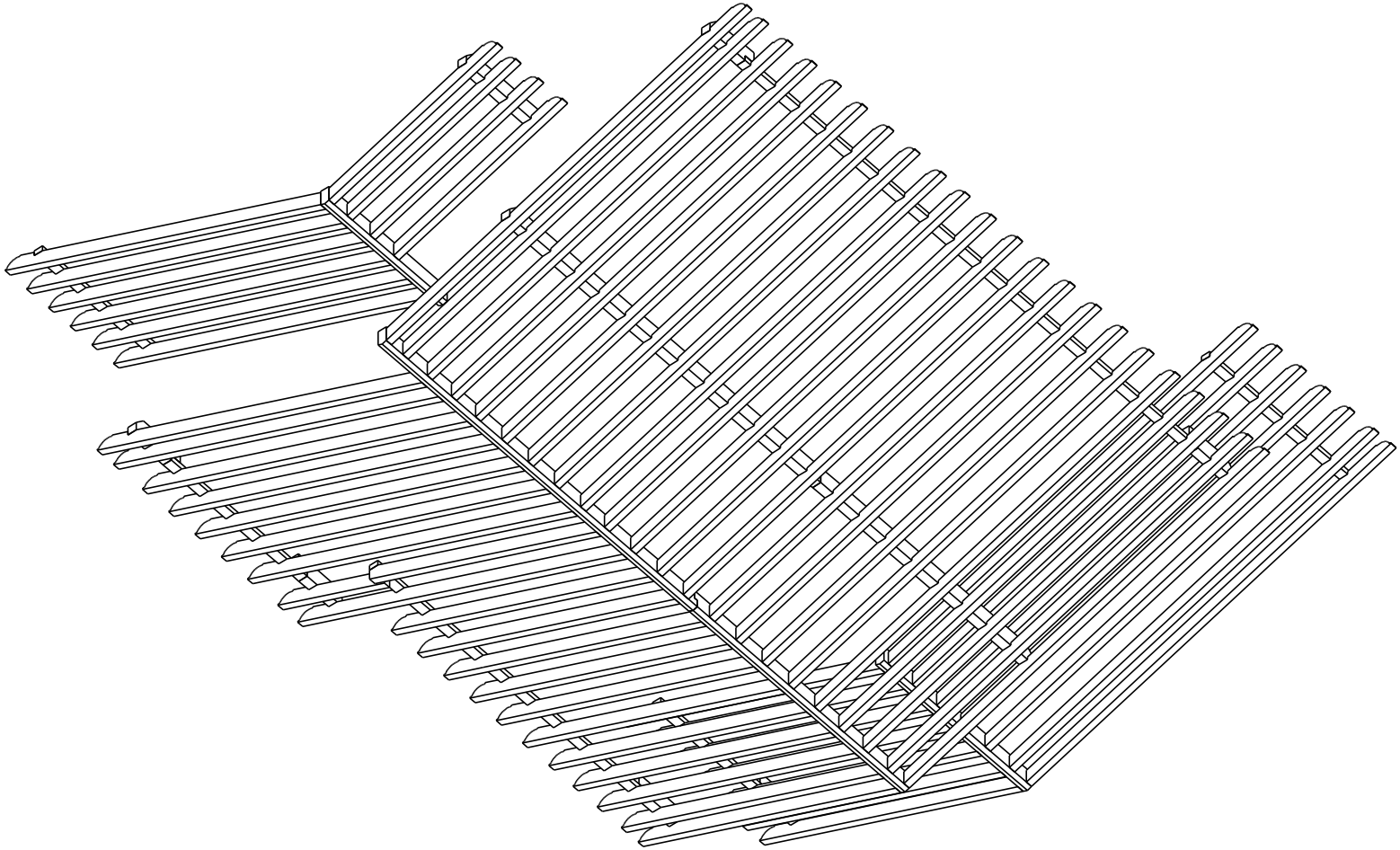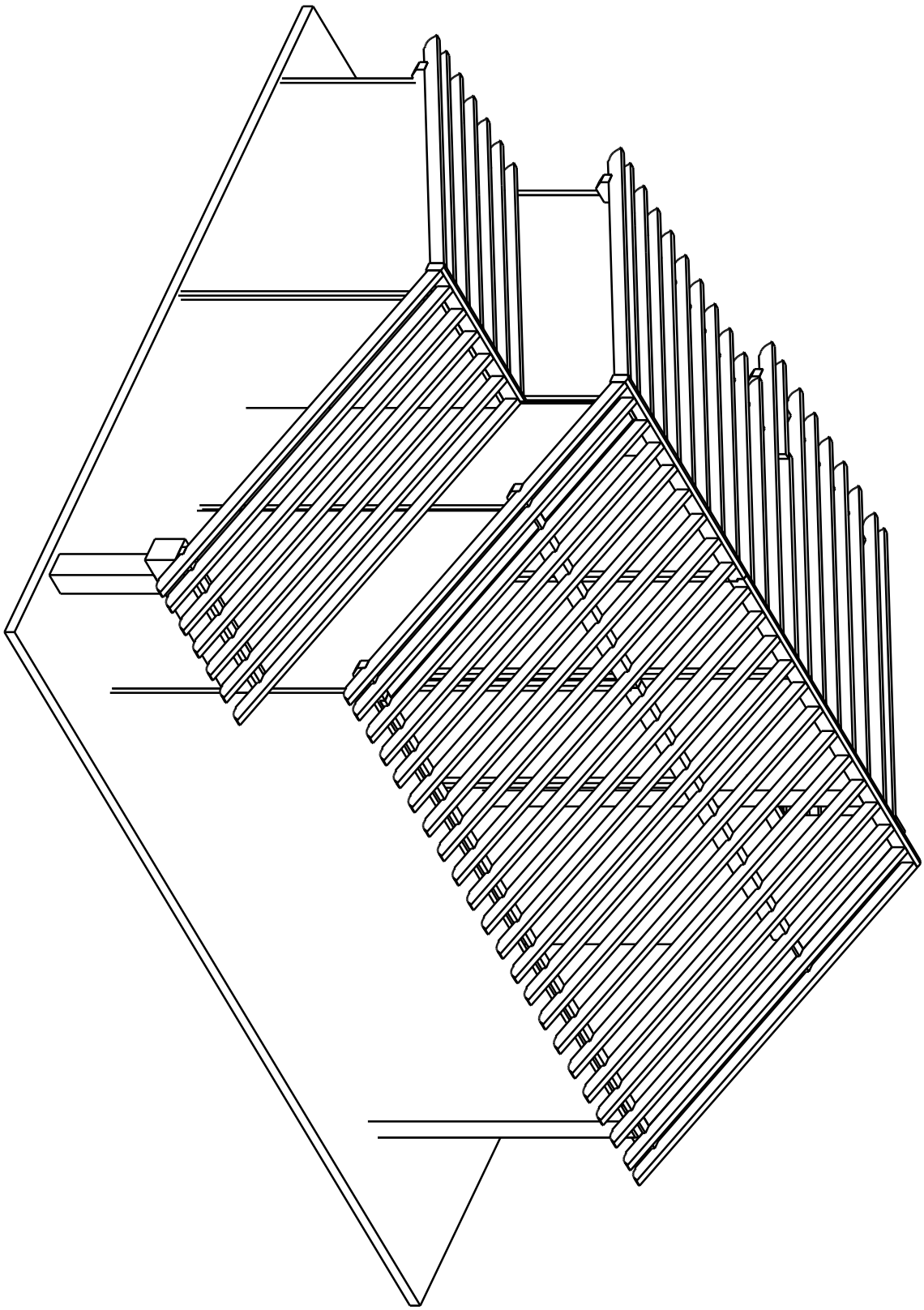
PORCHE ENTRADA PRINCIPAL
10774
6294
4480
390
552
552
552
552
552
552
3270
CUBIERTA PRINCIPAL
10800
6340
4460
380
553
553
553
600
600
600
600
600
600
600
600
451
691
600
600
600
600
600
659
380
600
600
380
6340
5760
12100
PORCHE TRASERO COCINA
496
496
496
496
496
496
540
520
420
2740
5618
8358